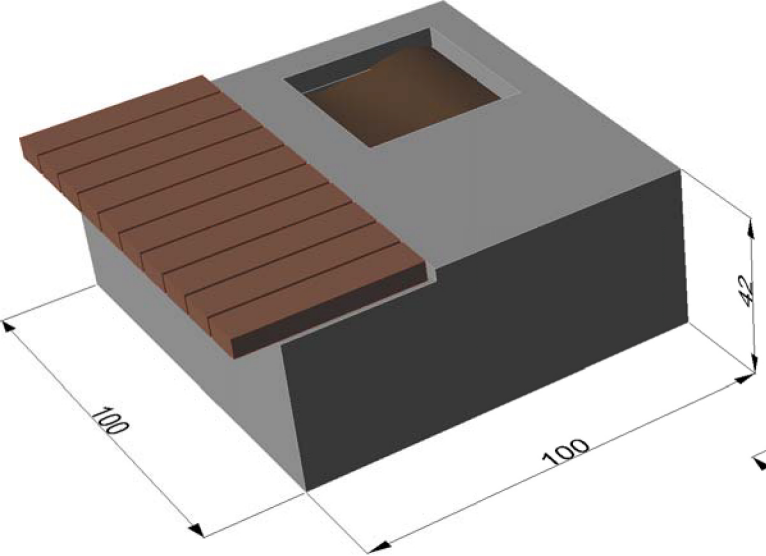
100
100
42

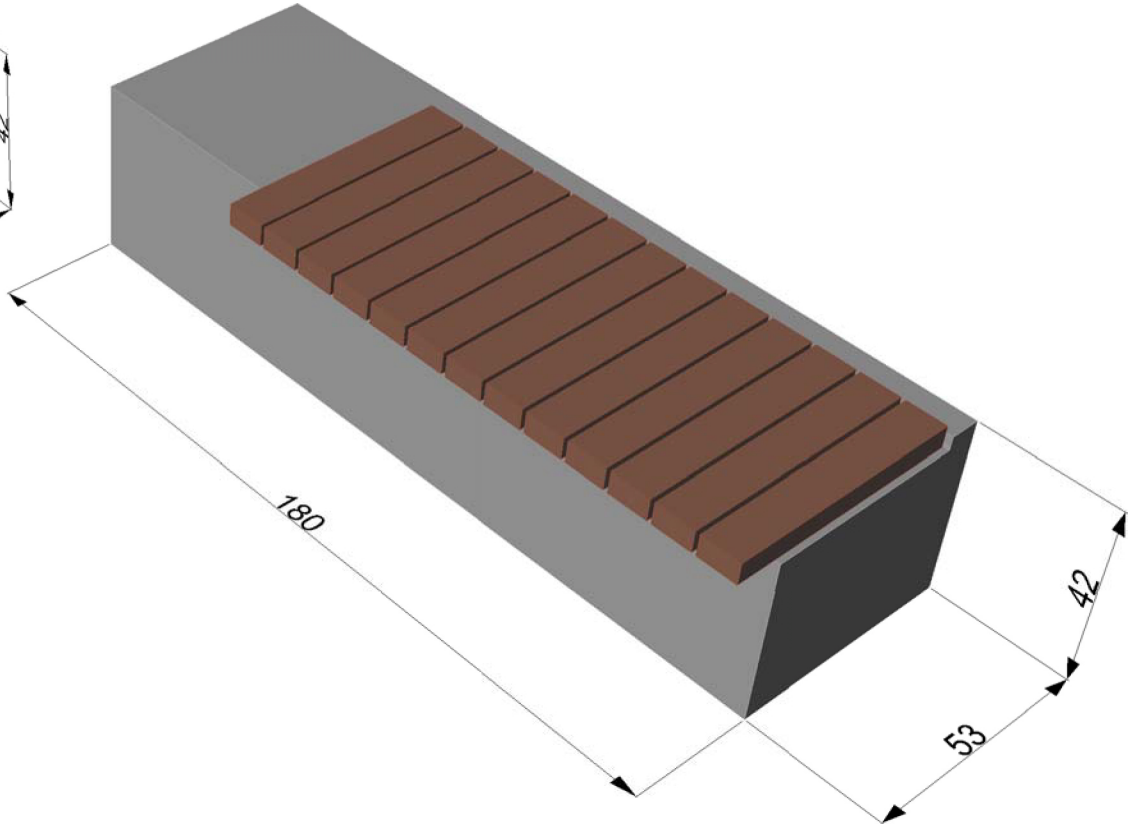
180
42
53